ENERMAX 安耐美

ELC-LMT240-W-ARGB

虹彩晶凌 ARGB 雪白版

ARGB VERSION

虹彩晶凌 ARGB 雪白版

ARGB VERSION

- Aurabelt™水冷頭設計及發光風扇展現1680萬種的RGB燈光效果
- 專利雙腔體設計結合專利分流通道技術
- 雙曲面扇葉設計可強化風壓及風量

產品特色

- 展現自我特色
  - Aurabelt™導光圈水冷頭設計與中心暈光的RGB風扇搭配
  - 支援幻彩主機板同步 Addressable RGB
  - 白色一體式水冷散熱器，為白色信仰而生
- 加強散熱效能
  - 專利雙腔體水冷頭設計
  - 專利分流通道技術結合冷水直沖銅底設計
  - 獨家雙曲面扇葉設計，強化風壓及風量，加速水冷排散熱
- 更加耐用，穩定
  - 扇框四角加裝橡膠墊，在風扇運作時能有效地吸收震動，提供系統安靜無噪音的環境
  - 400mm 編織網管，建構主流系統的最佳理想長度，易於玩家安裝

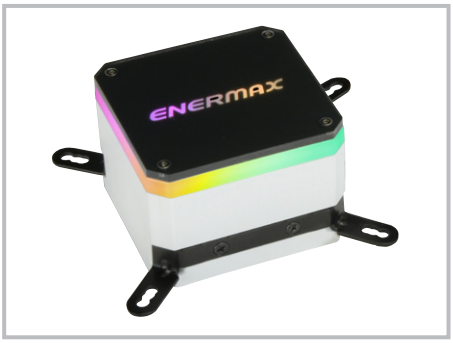

Aurabelt™水冷頭導光設計

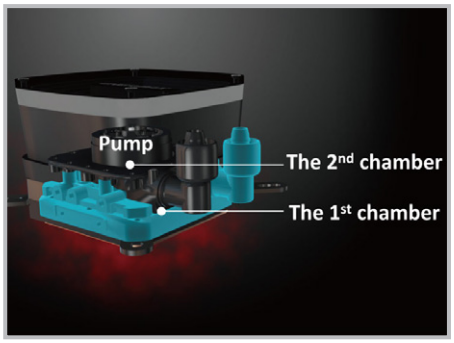

專利雙腔體水冷頭設計

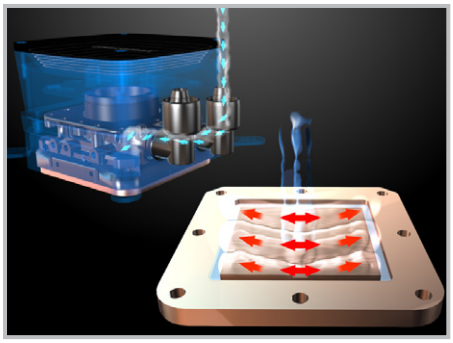

專利SCT分流技術結合冷水直沖銅底設計

400mm編織網管

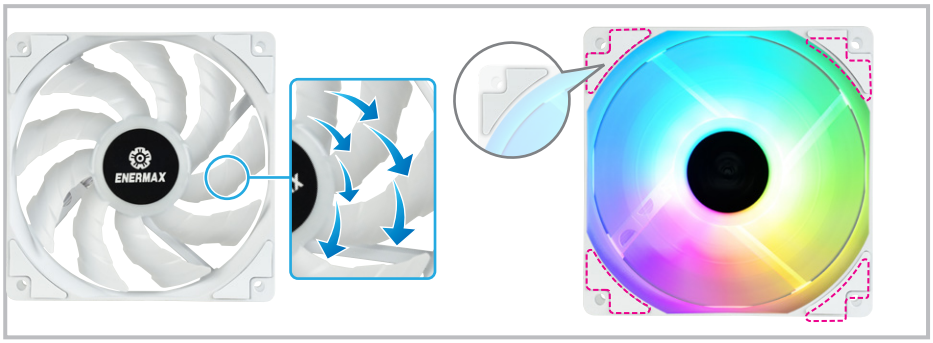

雙曲面扇葉設計

尺寸

單位:mm

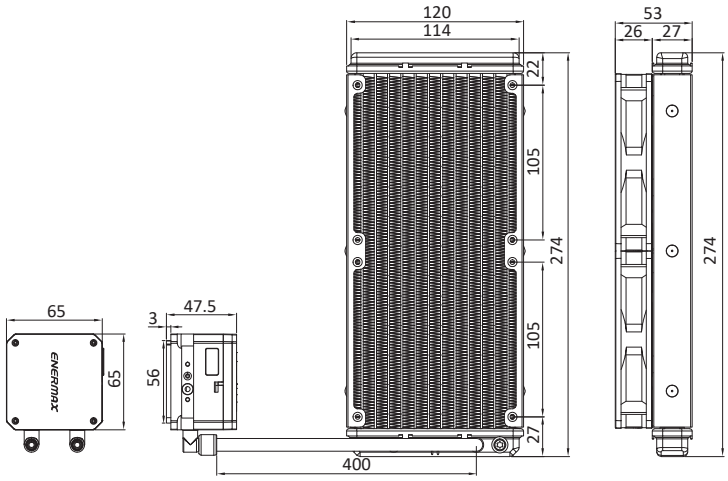

產品規格

型號		ELC-LMT240-W-ARGB
CPU 扣具-支援平台		Intel® LGA 1851/1700/1200/115x/2066/2011/2011-3/1366 AMD® AM5/AM4/AM3+/FM2+/FM1
材質		銅底、鋁質水排
水冷排尺寸		274 x 120 x 27 mm
水泵	軸承	陶瓷軸承
	MTBF	50,000 hrs
	轉速	3100 RPM ± 10%
	額定電壓	12V
水冷頭	額定電流-水泵	0.4A 【若無連接3 pin ARGB接頭 (5V/D/-/G)，則為0.53A】
	額定電流 - RGB LED	0.18A
水管	材質	橡膠
	長度	400 mm
淨重 (不含風扇)		795 g
風扇	尺寸	120 x 120 x 25 mm
	MTTF	≧ 50,000小時
	轉速	500-1600 rpm
	額定電壓-風扇	12V
	額定電流-風扇	0.17A
	額定電壓 - RGB LED	5V
	額定電流 - RGB LED	0.36A
	風量	22.5~72.1 CFM
	風壓	0.2~1.98 mm-H2O
	噪音等級	14~27 dBA
	轉接頭	4 pin PWM接頭 3 pin ARGB接頭 (5V/D/-/G)
導熱膏		道康寧® TC-5121C
Logistic information		
商品條碼	EAN	4713157726056
	UPC	819315026052
彩盒尺寸		322 x 205 x 137 mm
毛重／彩盒		1.75 kg
外箱尺寸		435 x 338 x 440 mm
裝箱數量		6顆
毛重外箱		11.65 kg

© 2024 ENERMAX TECHNOLOGY CORPORATION. All rights reserved. Specifications are subject to change without notice. Content of delivery might differ in different areas or from illustrations. Some trademarks may be claimed as the property of others.